NF C15-100-7-729

AOÛT 2024

www.afnor.org

En tant que titulaire des droits d'auteurs sur ce document, ayant-droit ou distributeur autorisé de ce document, AFNOR autorise la consultation et le téléchargement selon les droits qui vous sont alloués pour votre abonnement ou votre achat.
Tous autres droits relatifs à ces documents sont réservés.
AFNOR s'oppose expressément à toute intégration, transmission ou absorption totale ou partielle du présent document par des moteurs ou algorithmes d'Intelligence Artificielle (IA).
AFNOR s'oppose également à toute fouille de textes et de données ou création dérivée produite par une IA et basée sur le présent document.

As the copyright holder of this document or authorized distributor, AFNOR authorizes the consultation and downloading of the document as per the rights allowed for your subscription or purchase.
All other rights related to these documents are reserved.
AFNOR, as copyright holder or authorized distributor, expressly objects to any integration, transmission or absorption, in whole or in part, of the present document by Artificial Intelligence (AI) engines or algorithms. AFNOR is also opposed to any text and data mining or derivative creation produced by an AI and based on the present document.

AFNOR
Pour : EQUANS

Email: serge.adao-duarte@equans.com

Identité: EQUANS - ADAO DUARTE SERGE

Code siret : 89231831200022

Client : 30033826

Le : 06/03/2026 à 08:32

Diffusé avec l'autorisation de l'éditeur

Distributed under licence of the publisher

DOCUMENT PROTÉGÉ PAR LE DROIT D'AUTEUR

Droits de reproduction réservés. Sauf prescription différente, aucune partie de cette publication ne peut être reproduite ni utilisée sous quelque forme que ce soit et par aucun procédé, électronique ou mécanique, y compris la photocopie et les microfilms, sans accord formel.

Contacter :
AFNOR – Norm'Info
11, rue Francis de Pressensé
93571 La Plaine Saint-Denis Cedex
Tél : 01 41 62 76 44
Fax : 01 49 17 92 02
E-mail : norminfo@afnor.org

AFNOR (Code siret : 89231831200022)
EQUANS - ADAO DUARTE SERGE (serge.adao-duarte@equans.com) Pour : EQUANS

ISSN 0335-3931

AFNOR U 15 : Installations électriques à basse tension

Normalisation française

Norme française homologuée et publiée par Afnor

NF C15-100-7-729

Installations électriques à basse tension

Partie 7-729 : règles particulières pour les locaux ou emplacements de service électrique

Date de publication : août 2024

Le cas échéant, seules les formes verbales **doit** et **doivent** sont utilisées pour exprimer une ou des exigences qui doivent être respectées pour se conformer au présent document. Pour les méthodes d'essai, l'utilisation de l'infinitif correspond à une exigence.

Des informations complémentaires sont disponibles sur votre espace client AFNOR (Relations avec normes Européennes et internationales, indice de classement, descripteurs, Etc.)

Éditée et diffusée par l'Association Française de Normalisation (AFNOR) - 11, rue Francis de Pressensé -
93571 La Plaine Saint-Denis Cedex Tél.: + 33 (0)1 41 62 80 00 - Fax : + 33 (0)1 49 17 90 00 - www.afnor.org

© AFNOR — Tous droits réservés

AFNOR (Code siret : 89231831200022)
EQUANS - ADAO DUARTE SERGE (serge.adao-duarte@equans.com) Pour : EQUANS

Sommaire

Avant-propos 3
729.1 Domaine d'application 5
729.101 Généralités 5
729.2 Références normatives 5
729.102 Éclairage normal 6
729.103 Socles de prise de courant 6
729.30 Détermination des caractéristiques générales des installations 6
729.351 Éclairage de sécurité 6
729.4 Protection pour assurer la sécurité 6
729.41 Protection contre les chocs électriques 6
729.5 Choix et mise en œuvre des matériels 9
729.51 Règles communes à tous les matériels 9
729.513 Accessibilité 9
Annexe 729A (normative) Exigences complémentaires pour des zones fermées d'accès limité 13
729A.1 Évacuation 13
Bibliographie 15

Figure 729.1 – Passages dans les installations avec des parties actives sur un seul côté 7
Figure 729.2 – Passages dans les installations avec des parties actives sur les deux côtés 8
Figure 729.3 – Passages dans les installations avec protection au moyen de BARRIERES ou d'ENVELOPPES 10
Figure 729.4 – Passages dans les installations avec protection au moyen d'obstacles 11
Figure 729.5 – Exemples de positionnement des portes d'accès aux zones fermées d'accès limité de grande longueur 12
Figure 729A.1 – Largeur minimale de passage en cas d'évacuation – Cas 1 13
Figure 729A.2 – Largeur minimale de passage en cas d'évacuation – Cas 2 13
Figure 729A.3 – Largeur minimale de passage en cas d'évacuation – Cas 3 14

AFNOR (Code siret : 89231831200022)
EQUANS - ADAO DUARTE SERGE (serge.adao-duarte@equans.com) Pour : EQUANS

Avant-propos

Le présent document constitue une révision de la Partie 7-781 de la NF C 15-100:2002.

Le présent document est basé sur le document d'harmonisation du CENELEC HD 60364-7-729:2009, qui reprend l'IEC 60364-7-729:2007 avec des modifications.

Les dispositions du présent document intègrent tout ou partie des travaux sur le plan international, tant dans le cadre de l'IEC que dans celui du CENELEC.

Les textes qui reprennent ceux d'un document d'harmonisation (HD) du CENELEC sont marqués par un double trait dans la marge de droite.

Les textes qui reprennent ceux des normes adoptées dans le cadre de l'IEC sont marqués par un seul trait dans la marge de droite.

Les textes des articles sans marquage par un seul trait ou un double trait dans la marge de droite sont des dispositions nationales.

Les normes de la série NF C 15-100 (autres que la NF C 15-100-1 et NF C 15-100-8-1) contiennent des exigences particulières pour les installations et emplacements spéciaux, qui sont fondées sur les exigences de la NF C 15-100-1. Ces normes doivent être lues conjointement avec la NF C 15-100-1 et la NF C 15-100-8-1.

Le présent document complète, modifie ou remplace certaines exigences de la NF C 15-100-1. L'absence de référence à une partie ou à un article de la NF C 15-100-1 et de la NF C 15-100-8-1 signifie que cette partie ou cet article de la NF C 15-100-1 et de la NF C 15-100-8-1 est applicable.

Les exigences des autres normes de la série 7, 10 et 11 pertinentes pour les installations couvertes par le présent document s'appliquent également. Par conséquent, le présent document peut également compléter, modifier ou remplacer certaines de ces exigences en vigueur au moment de sa publication.

La numérotation des articles du présent document suit la structure et les références correspondantes de la NF C 15-100-1 et de la NF C 15-100-8-1. Les numéros placés derrière la référence du présent document sont ceux des parties ou des articles correspondants de la NF C 15-100-1, en vigueur au moment de la publication du présent document. Par exemple : 759.52, 709.559, etc.

Par conséquent, la numérotation des articles ne reprend pas nécessairement tous les numéros d'articles de la NF C 15-100-1 et de la NF C 15-100-8-1. La numérotation des figures et des tableaux du présent document suit un ordre chronologique.

Si une édition de la NF C 15-100-1, publiée postérieurement au présent document, contenait une numérotation modifiée, les numéros d'articles se référant à la NF C 15-100-1 dans le présent document pourraient ne plus correspondre. Il conviendrait alors de s'appuyer sur la NF C 15-100-1 en vigueur au moment de la publication du présent document.

Si des exigences ou des explications venant en supplément de celles de la NF C 15-100-1 sont nécessaires, la numérotation de tels éléments se fait de la manière suivante 729.101, 729.102, 729.103, etc.

À la date de parution de la série NF C 15-100, les documents dénommés « UTE C 15-xxx » cités sont en cours de révision et peuvent par conséquent présenter des écarts par rapport au présent document.

Le présent document comprend :

– d'une part, du texte normatif imprimé en caractères droits noirs ;

– d'autre part, des commentaires qui contiennent des recommandations, conseils, illustrations ou exemples aidant à l'application du texte normatif, basés sur l'expérience et l'usage courant. Ces commentaires peuvent aussi attirer l'attention sur des aspects réglementaires français. Ils sont imprimés en *caractères italiques bleus* immédiatement sous le texte normatif de référence.

La conformité d'une installation électrique au présent document suppose d'avoir respecté l'ensemble de ses exigences et de celles de la NF C 15-100-1 non modifiées par le présent document.

Les articles notés « (disponible) » correspondent à des emplacements de textes laissés volontairement vacants par correspondance avec les documents d'harmonisation (HD) du CENELEC ou des textes repris ailleurs dans le document.

Les termes identifiés en petites majuscules sont, soit définis dans le présent document, soit définis dans le Titre 2 de la NF C 15-100-1.

Le présent document :

– est applicable dès sa publication ;

– remplace partiellement la norme homologuée NF C 15-100, de décembre 2002, la mise à jour de juin 2005, ses amendements A1 d'août 2008, A2 de novembre 2008, A3 de février 2010, A4 de mai 2013 et A5 de juin 2015 et les fiches d'interprétation F11 de mars 2009, F15 de juillet 2010, F17 de novembre 2010, F21 de décembre 2011, F22 de décembre 2011, F23 de janvier 2012, F26 d'août 2013 et F27 de décembre 2013, qui restent en vigueur jusqu'au 31 août 2025 et au titre de la réglementation qui les cite.

  La date à considérer est celle de la date de dépôt de demande de permis de construire ou à défaut la date de déclaration préalable de construction ou à défaut la date de signature du marché, ou encore à défaut la date d'accusé de réception de commande.

Évolutions majeures par rapport à l'édition précédente :

– les distances à respecter pour assurer la sécurité ont évolué ;

– l'ensemble des figures a été révisé.

INSTALLATIONS ÉLECTRIQUES À BASSE TENSION

Partie 7-729 : Règles particulières pour les locaux ou emplacements de service électrique

729.1 Domaine d'application

Les exigences du présent document sont applicables à la protection principale et à d'autres aspects pour des zones d'accès limité comportant des APPAREILLAGES, y compris les passages de service ou d'entretien.

729.101 Généralités

Les LOCAUX ou EMPLACEMENTS de service électrique sont des LOCAUX ou EMPLACEMENTS renfermant des matériels électriques et dont l'accès est réservé aux PERSONNES QUALIFIEES (BA5), chargées de l'entretien et de la surveillance des matériels.

De ce fait, il est admis que, dans ces locaux ou emplacements, la protection contre les CONTACTS DIRECTS soit assurée au moyen d'obstacles (voir Article 41B.2 de la Partie 4-41 de la NF C 15-100-1), ou par mise hors de portée par éloignement (voir Article 41B.3 de la Partie 4-41 de la NF C 15-100-1), et en respectant les conditions de 729.41B. La protection contre les CONTACTS DIRECTS peut même être absente, en respectant les conditions de 729.410.3.7.

Les LOCAUX ou EMPLACEMENTS de travail réservés à la production, la conversion ou la distribution de l'électricité, visés par l'article R.4215-13 du Code du Travail, et les locaux d'accès réservés aux électriciens visés par la NF C 18-510 sont des LOCAUX ou EMPLACEMENTS de service électrique tels que décrits ci-dessus.

Il est à noter que, pour des questions de conditions d'influences externes, il peut être nécessaire de prévoir un local, plutôt qu'un EMPLACEMENT.

Des LOCAUX de service électrique peuvent être prescrits par d'autres textes réglementaires (par exemple le règlement de sécurité contre l'incendie relatif aux établissements recevant du public) pour des raisons autres que la protection contre les contacts directs, par exemple :

- *protéger des LOCAUX et dégagements des risques d'incendie constitués par des matériels électriques ;*
- *dans le cas de matériels électriques appartenant à une installation de sécurité (voir également Partie 5-56 de la NF C 15-100-1) :*
  - *protéger ces matériels d'un incendie provenant des locaux environnants ;*
  - *éviter que ces matériels puissent être accessibles à des personnes autres que celles désignées par le chef d'établissement.*

729.2 Références normatives

Les documents suivants cités dans le texte constituent, pour tout ou partie de leur contenu, des exigences du présent document. Pour les références datées, seule l'édition citée s'applique. Pour les références non datées, la dernière édition du document de référence s'applique (y compris les éventuels amendements).

NF C 15-100-1, *Installations électriques à basse tension – Partie 1 : Exigences générales*

NF X 35-103, *Ergonomie – Principes d'ergonomie applicables à l'éclairage des lieux de travail* (indice de classement : X 35-103)

NF EN 12464-1, *Lumière et éclairage – Éclairage des lieux de travail – Partie 1 : Lieux de travail intérieurs* (indice de classement : X 90-003-1)

729.102 Éclairage normal

L'éclairage électrique doit répondre aux exigences de la réglementation afin de permettre une exploitation sûre et facile de l'installation (voir également NF EN 12464-1 et NF X 35-103).

Le ou les foyer(s) lumineux sont disposés de façon que l'appareillage ne se trouve pas dans une zone d'ombre et que soit permise la lecture correcte des appareils de mesure.

729.103 Socles de prise de courant

En complément du SOCLE DE PRISE DE COURANT destiné au Blocs Autonomes Portables d'Intervention (BAPI) – voir 729.351 – au moins un SOCLE DE PRISE DE COURANT, de courant assigné 16 A, 2P+T doit être prévu dans chaque LOCAL.

729.30 Détermination des caractéristiques générales des installations

Pour les LOCAUX (ou EMPLACEMENTS) d'accès limité, les conditions suivantes s'appliquent :

– ils doivent être signalés de façon claire et visible par des repères appropriés ;
– ils ne doivent être accessibles qu'aux personnes autorisées ;
– les portes d'accès à ces LOCAUX (ou EMPLACEMENTS) doivent permettre une évacuation aisée vers l'extérieur et doivent pouvoir être ouvertes de l'intérieur sans l'aide d'une clé, d'un outil ou de tout autre dispositif ne faisant pas partie du mécanisme d'ouverture, même si elles sont fermées à clé de l'extérieur.

729.351 Éclairage de sécurité

Un éclairage de sécurité fixe doit être prévu conformément à la réglementation en vigueur.

Il est constitué au minimum :

– soit par un ou des blocs autonomes ;
– soit par un ou des luminaires alimentés par la source centralisée d'éclairage de sécurité ;

et par un ou des Blocs Autonomes Portables d'Intervention (BAPI) alimenté par un SOCLE DE PRISE DE COURANT.

729.4 Protection pour assurer la sécurité

729.41 Protection contre les chocs électriques

729.410.3.7 Absence de protection contre les contacts directs

Dans les LOCAUX (ou EMPLACEMENTS) accessibles seulement à des PERSONNES AVERTIES (BA4) ou PERSONNES QUALIFIEES (BA5), où il n'est pas possible en pratique de mettre en place des mesures de protection contre les CONTACTS DIRECTS conformément à la Partie 4-41 de la NF C 15-100-1, des distances minimales sont exigées (voir 729.410.3.7.1 et 2).

729.410.3.7.101 Distances minimales à respecter

Les cotes indiquées ci-après sont des valeurs minimales.

D'autres considérations, telles que positions de travail, facilités d'évacuation, etc. peuvent nécessiter des valeurs plus grandes.

Par exemple, dans le cas d'un dispositif de protection de grande dimension, des distances plus importantes peuvent être nécessaires afin de permettre le retrait de ce dispositif.

729.410.3.7.1 Dans les LOCAUX dans lesquels aucune mesure de protection par obstacle n'est prévue, les cotes suivantes doivent être respectées pour les passages de service :

Lorsque le passage est bordé d'un seul côté par des PARTIES ACTIVES non protégées :

a) largeur du passage entre la paroi et les PARTIES ACTIVES non protégées ..... 900 mm min

b) passage libre devant les organes de commande (poignées, etc.) ..... 900 mm min

c) hauteur des parties actives au-dessus du plancher ..... 2 500 mm min

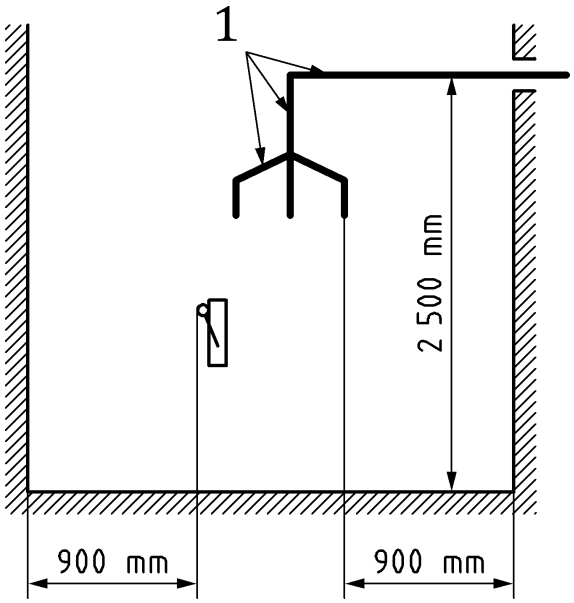

Légende

1 Parties actives

Figure 729.1 – Passages dans les installations avec des parties actives sur un seul côté

La hauteur de 2 500 mm au-dessus du sol donnée comme la distance minimale avec les PARTIES ACTIVES s'applique seulement aux passages dans lesquels des personnes peuvent se tenir debout ou marcher.

729.410.3.7.2 Dans les LOCAUX dans lesquels aucune mesure de protection par OBSTACLE n'est prévue, les cotes suivantes doivent être respectées pour les passages de service :

Lorsque le passage est bordé des deux côtés par des PARTIES ACTIVES :

a) largeur du passage entre les PARTIES ACTIVES ..... 1 300 mm

b) distance minimale entre l'avant de la poignée et les parties actives du côté opposé du passage ..... 1 100 mm

c) passage libre devant les commandes (poignées, DISJONCTEURS en position sectionnée, etc.), au minimum ..... 900 mm

Dans le cas d'un DISJONCTEUR débrochable, la position sectionnée peut correspondre à la position « test » ou « débrochée ».

d) hauteur au-dessus du sol des PARTIES ACTIVES ..... 2 500 mm

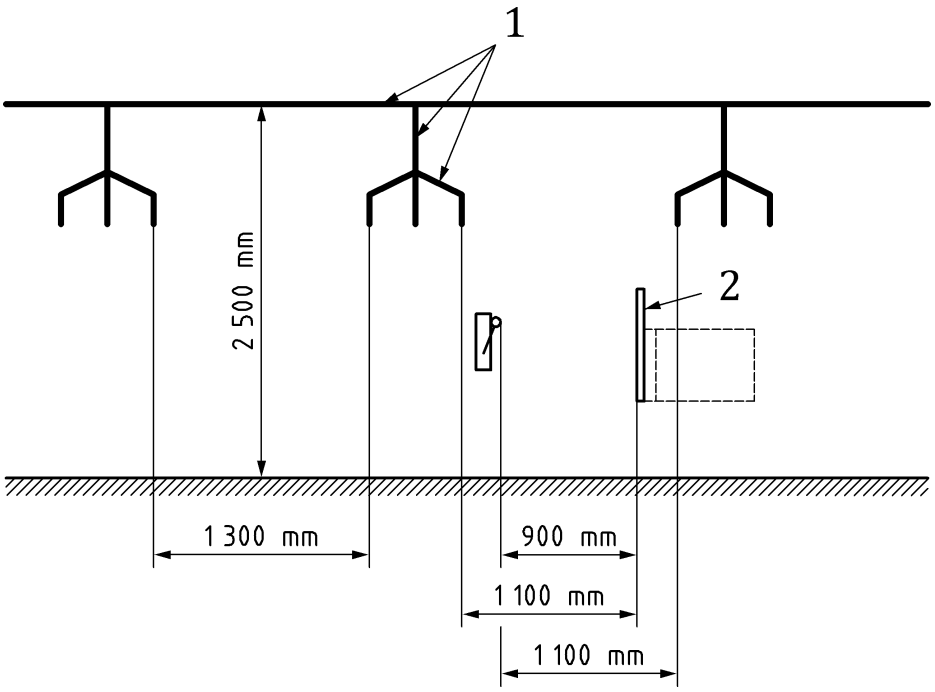

Légende

1 Parties actives

2 DISJONCTEUR en position « sectionnée »

Figure 729.2 – Passages dans les installations avec des parties actives sur les deux côtés

La hauteur au-dessus du sol de 2 500 mm donnée comme la distance minimale avec les PARTIES ACTIVES s'applique seulement aux passages dans lesquels des personnes peuvent se tenir debout ou marcher.

729.41B Protection au moyen d'obstacles ou par mise hors de portée par éloignement

Les mesures de protection au moyen d'obstacles selon l'Article 41B.2 de la Partie 4-41 de la NF C 15-100-1 ou par mise hors de portée par éloignement selon l'Article 41B.3 de la Partie 4-41 de la NF C 15-100-1 sont admises seulement dans les LOCAUX où n'ont accès, conformément aux instructions de manœuvre, que des PERSONNES AVERTIES (BA4) ou PERSONNES QUALIFIEES (BA5) (*) et si les conditions suivantes sont simultanément remplies :

– la tension nominale qui se présente dans de tels locaux (ou emplacements) ne doit pas être supérieure à 1 000 V en courant alternatif ou 1 500 V en courant continu ;
– les règles énoncées en 729.513.3.2 et 729.513.3.3 doivent être observées dans les cas considérés ;
– les locaux (ou emplacements) doivent être signalés de façon claire et visible par des repères appropriés.

729.5 Choix et mise en œuvre des matériels

729.51 Règles communes à tous les matériels

729.512.101 Ventilation et conditionnement

Les locaux de service électrique doivent :

– soit être ventilés sur l'extérieur soit directement soit par l'intermédiaire d'un conduit de manière naturelle ou mécanique ; la mise en œuvre de la ventilation doit être assortie de précautions contre l'introduction de poussières dans le matériel ;
– soit être climatisés.

L'emploi d'une climatisation permet de garantir le maintien des températures ; l'appareillage des armoires de distribution est généralement conçu pour un fonctionnement normal à une température maxi de 40 °C, les batteries d'accumulateurs pour avoir leur autonomie nominale à 20 °C. Voir également l'Article 570.2 de la NF C 15-100-1.

729.513 Accessibilité

729.513.3 Exigences pour les passages de service

La largeur des passages et leurs accès doivent être appropriée à l'exploitation, l'entretien, au dépannage, aux travaux, à la MAINTENANCE, ainsi qu'à l'accès et à l'évacuation d'urgence et au transport des matériels.

Les passages doivent permettre au moins une ouverture à 90° des portes d'équipement ou des panneaux montés sur charnières (voir aussi l'Article 729A.1 à l'Annexe 729A).

Les locaux renfermant les postes de transformation, les groupes électrogènes, les ASI (alimentation sans interruption), le tableau principal de distribution électrique ont des dimensions minimales imposées par les dimensions des matériels.

(*) Seules les personnes habilitées au sens de la NF C 18-510 sont autorisées à travailler dans les conditions BA4 et BA5 (voir aussi 512.2.16 de la NF C 15-100-1).

729.513.3.1 Zones d'accès limité avec mesures de protection par barrières ou par enveloppes

Si une mesure de protection par barrières ou ENVELOPPES est utilisée conformément au à la Partie 4-41 de la NF C 15-100-1, les distances minimales suivantes s'appliquent (voir Figure 729.3) :

a) largeur des passages équipés de BARRIERES ou d'ENVELOPPES entre les organes de commande et les disjoncteurs en position « sectionnée » ou entre organes de commande et la paroi ..... 900 mm

b) largeur des passages entre BARRIERES ou ENVELOPPES et d'autres BARRIERES ou ENVELOPPES ou entre celles-ci et la paroi ..... 700 mm

c) hauteur des faux plafonds au-dessus du sol ..... 2 000 mm

d) hauteur au-dessus du sol des parties actives ..... 2 500 mm

Si un espace de travail supplémentaire est nécessaire, par exemple pour des ensembles d'appareillages spéciaux, des dimensions plus importantes peuvent être exigées.

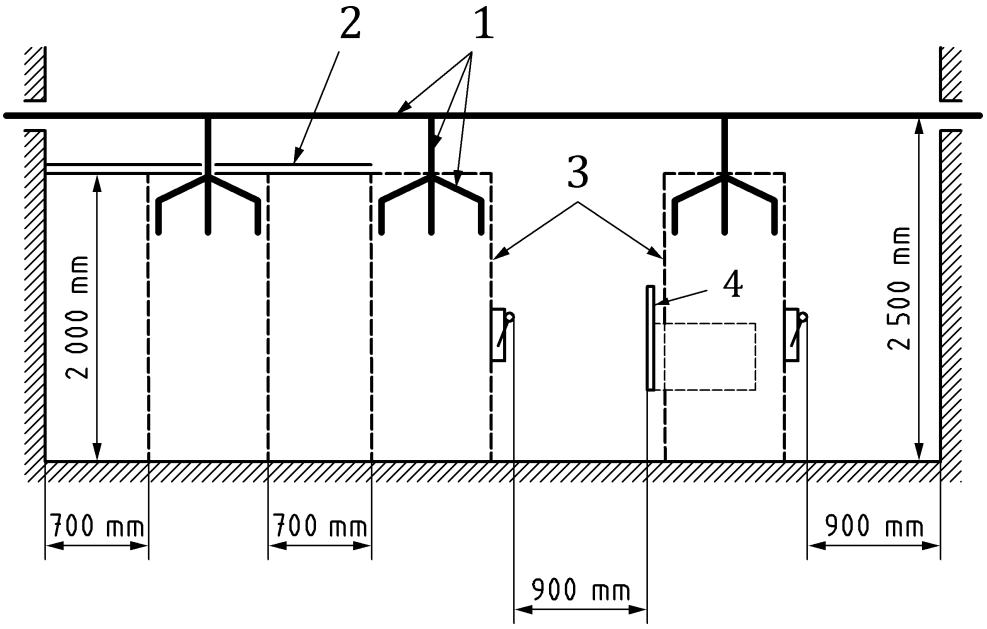

Légende

1 Parties actives

2 Faux plafonds

3 BARRIERES ou ENVELOPPES

4 DISJONCTEUR en position « sectionnée »

Figure 729.3 – Passages dans les installations avec protection au moyen de BARRIERES ou d'ENVELOPPES

Les dimensions ci-dessus s'appliquent après que tous les éléments des faux plafonds ont été installés et fermés et aux DISJONCTEURS en position « sectionnée ».

729.513.3.2 Zones d'accès limité avec mesure de protection par obstacles

Si une mesure de protection par OBSTACLES est utilisée conformément à la Partie 4-41 de la NF C 15-100-1, les distances minimales suivantes s'appliquent (voir Figure 729.4) :

a) largeur du passage entre obstacles et organes de commande ou obstacles et paroi, ou organes de commande et paroi, ou organes de commande et les disjoncteurs en position « sectionnée » ..... 900 mm

b) hauteur des faux plafonds au-dessus du sol ..... 2 000 mm

c) hauteur au-dessus du sol des PARTIES ACTIVES ..... 2 500 mm

d) distance de débordement latéral des OBSTACLES par rapport aux parties actives ..... 200 mm min

e) distance entre obstacles et PARTIES ACTIVES nues :

– si l'obstacle est constitué par un grillage ne présentant pas le DEGRE DE PROTECTION IP au moins égal à IP2X ou IPXXB ..... 200 mm min

– si l'obstacle est constitué par un grillage présentant le DEGRE DE PROTECTION IP au moins égal à IP2X ou IPXXB ou par un écran plein et rigide ..... 40 mm min

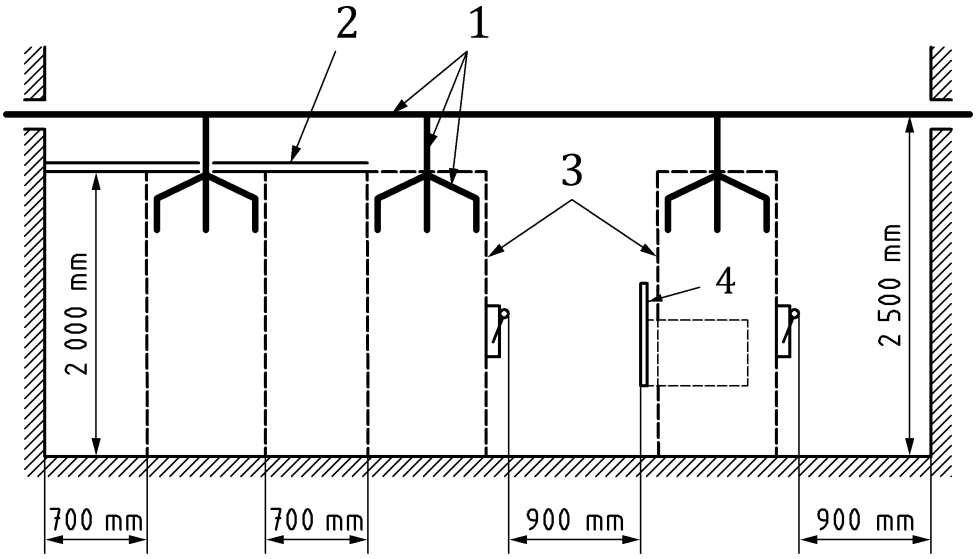

Légende

1 PARTIES ACTIVES

2 Faux plafonds

3 OBSTACLES

4 DISJONCTEUR en position « sectionnée »

Figure 729.4 – Passages dans les installations avec protection au moyen d'obstacles

Les dimensions ci-dessus s'appliquent après que tous les éléments des faux plafonds ont été installés et fermés et aux DISJONCTEURS en position « sectionnée ».

729.513.3.3 Accès des passages

Les passages d'une longueur supérieure à 10 m doivent être accessibles par chacune de leurs extrémités.

Cela peut être réalisé en installant les matériels à une distance minimale de 700 mm des extrémités des parois (voir Figure 729.5) ou par une porte d'accès, si nécessaire, sur l'extrémité de la paroi opposée.

Pour les zones fermées d'accès limité de longueur supérieure à 20 m, l'accès doit se faire par une porte à chaque extrémité.

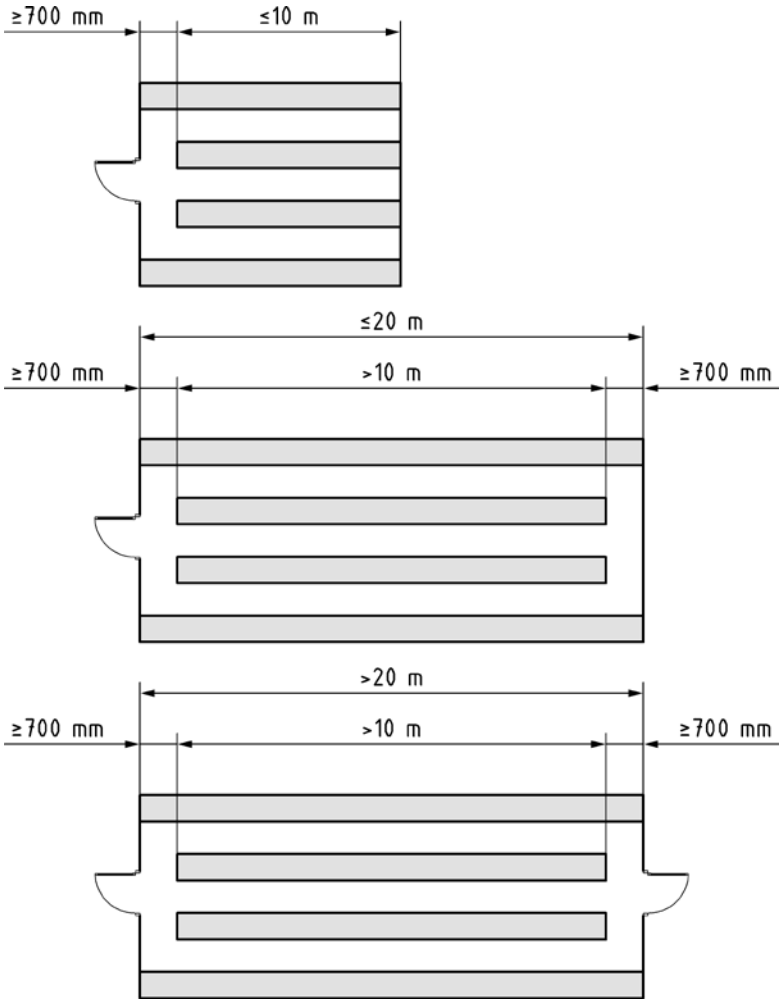

Figure 729.5 – Exemples de positionnement des portes d'accès aux zones fermées d'accès limité de grande longueur

Annexe 729A
(normative)

Exigences complémentaires pour des zones fermées d'accès limité

729A.1 Évacuation

Pour permettre une évacuation aisée, les portes de tout matériel dans le local doivent se fermer dans le sens du chemin d'évacuation. Les passages doivent permettre au moins une ouverture à 90° des portes d'équipement ou des panneaux montés sur charnières (voir Figure 729A.1).

Les Figures 729A.1, 729A.2 et 729A.3 montrent les largeurs minimales des passages et les distances pour passer en cas d'évacuation.

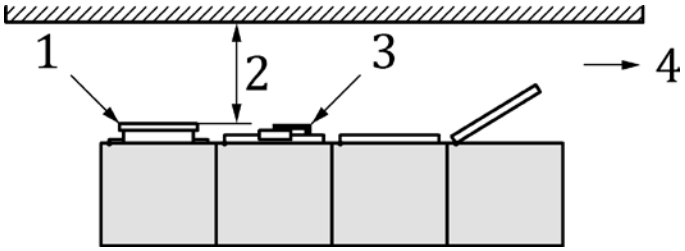

Légende

1 Disjoncteur en position « sectionnée »

2 La largeur minimale de 900 mm s'entend entre la paroi et le disjoncteur en position « sectionnée »

3 Poignées (par exemple de commandes ou matériels)

4 Sens du chemin d'évacuation

Figure 729A.1 – Largeur minimale de passage en cas d'évacuation – Cas 1

Dans le cas de portes pouvant rester en position ouverte et de DISJONCTEURS ou de matériels entièrement retirés en vue de leur maintenance (position : complètement extraits), une distance minimale de 500 mm doit être respectée entre le battant de la porte ou le DISJONCTEUR/matériel et le côté opposé du passage (voir Figures 729A.2 et 729A.3).

Voir la Figure 729A.3 pour la largeur minimale de passage dans le cas où le disjoncteur se trouve en position « complètement extrait ».

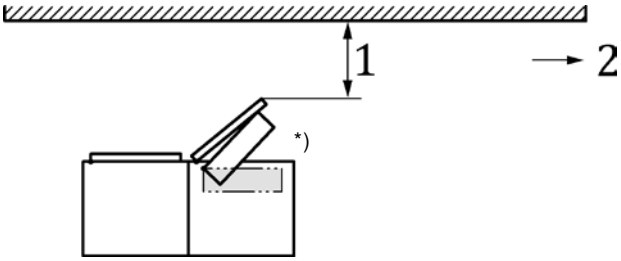

Légende

1 Largeur minimale de passage 500 mm

2 Sens du chemin d'évacuation

*) Rack de montage articulé

Figure 729A.2 – Largeur minimale de passage en cas d'évacuation – Cas 2

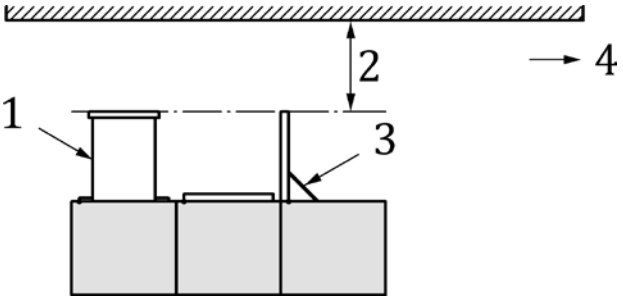

Légende

1 DISJONCTEUR entièrement extrait

2 Une largeur minimale de passage de 500 mm doit être laissée entre la paroi et le disjoncteur en position « complètement extrait » ou la porte fixée en position ouverte

3 Porte fixée en position ouverte

4 Sens du chemin d'évacuation

Figure 729A.3 – Largeur minimale de passage en cas d'évacuation – Cas 3

Les portes donnant accès aux passages dans les zones fermées d'accès limité doivent s'ouvrir vers l'extérieur (voir Figure 729.5) et doivent présenter les dimensions minimales suivantes :

- largeur 700 mm ;
- hauteur 2 000 mm.

Bibliographie

[1] NF C 18-510, *Opérations sur les ouvrages et installations électriques et dans un environnement électrique – Prévention du risque électrique*